G A R A G E E Q U I P M E N T

SOLLEVATORI

CIZETA

IDRAULICI

NOVITÀ 2016

AROUND THE WORLD • SINCE 1957

MADE IN ITALY

HAND ASSEMBLED

NUOVI CRICCHI IDRAULICI A CARRELLO

NEW HYDRAULIC TROLLEY JACK

Nuovi cricchi a carrello sviluppati per impieghi specifici richiesti in officina.
Il modello CZ 20 B DW, è stato realizzato con doppio rullo anteriore per dare maggiore stabilità in tutte le posizioni di lavoro ed in particolare durante le operazioni di recupero di auto incidentate.
Fornito con piattello in gomma.
Il modello CZ 20 AF è stato sviluppato specificatamente per i furgoncini e mezzi “pick-up”.
Nonostante l’impiego compatto, la sua alzata massima è di ben 660 mm, ben superiore ad altri simili in commercio.
Assemblati a mano.

New trolley jack studied and developed for special use in the workshops. The model CZ 20/B DW has been designed with double front wheels to give more stability especially during rescues of damaged cars.
Supplied with rubber plate.
The model CZ 20 AF has benn developed for little van and pick-up cars. It is very compact and in any case the lifting high is very smart = 660 mm. ***Hand assembled.***

Tipo Type	Portata Capacity TON.	A MM.	B MM.	C MM.	D MM.	E MM.	Peso Weigth KG.
CZ 20/B D.W.	2	80	510	1000	370	130	40
CZ 20/AF	2	120	660	850	330	140	41

CZ 20 AF

CZ 20 B DW

Other colors on request

NUOVI CRICCHI IDRAULICI PER FOSSE PER MEZZI PESANTI

HYDRAULIC PIT JACK FOR HEAVY TRUCKS

Nuova serie di sollevatori da fossa e sottoponte studiata e realizzata per eseguire lavori di smontaggio e montaggio in fossa o sottoponte, di cambi, differenziali, gruppi frizione, sospensioni e motori di autocarri e mezzi pesanti in genere.
Per tutti i modelli, il sollevamento è ottenuto mediante due pompe a due velocità indipendenti: una per l'avvicinamento rapido ed una per la fase di lavoro.
Il modello F 3000 a tre stadi ha il vantaggio di essere estremamente basso ed avere una escursione degli steli con corsa molto estesa rispetto a tutti i modelli attualmente in commercio.
Tutti i modelli sono forniti con il proprio specifico piattello.

Tutti i cricchi sono dotati di ruote retrattili con carico superiore a 900 kg. Grazie anche alla larga base d'appoggio, garantiscono massima stabilità durante tutte le corrette posizioni di lavoro.

Tutti questi sollevatori da fossa sono dotati di valvola limitatrice di carico automatica, in modo da garantire la massima sicurezza per l'utilizzatore.
Tutti i modelli sono stati costruiti in conformità alla Direttiva Europea 2006/42 CE. **Assemblati a mano.**

This new series of Pit jack have been designed and developed to facilitate dismantling and assembling gear boxes, shafts, clutch unit suspensions and engines for heavy trucks.
The lifting is effected by two pedal pump: one for the quick approach and one for the working phase.
The model F 3000 is extremely low and has the big advantage of the long piston stroke.

All models have retractable wheels under 900 kg. load. Thanks to his solid and strong structure guarantees stability in all the correct operating position.

All models are equipped with an automatic overload safety valve. Those equipment are manufactured in compliance with the European Directive 2006/42 CE.
Hand assembled.

CE

Tipo Type	Portata Capacity TON.	A	B	C	D	E	Altezza max. Max Height F.	Peso Weigth KG.
A due pistoni Two stages F 500 F 500 P	5	885	975	1090	600	700	2065	130
A tre pistone Three stages F 3000 F 3000P	5	720	810	1075	600	700	1885	124
Ad un pistone At one stage F 150 F 150/P	15	1210	1320	940	600	750	2150	195

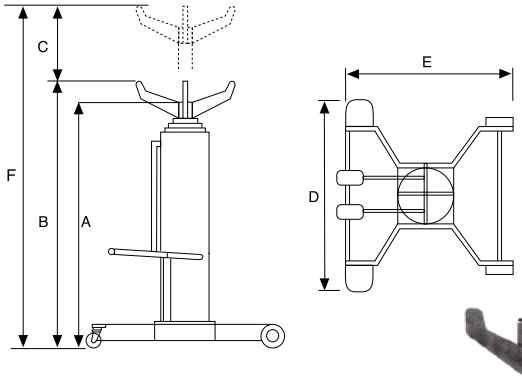

Mod. F3000

Serie Pneumatica “P” *Pneumatic series “P”*

Serie Pnenumatica “P”.
La serie penumatica, (contraddistinta dalla sigla “P”), ricalca le caratteristiche tecniche di portata, numero di stadi e quindi di escursione delle serie normale corrispondente delle quali mantengono anche le dimensioni.
Ad una delle due pompe meccaniche è stata aggiunta, con collegamento in parallelo una pompa oleopneumatica che assolve al compito specifico di alleviare la fatica psicofisica dell’operatore con il risultato pratico di velocizzare il lavoro riducendo sensibilmente i tempi di accostamento, sollevamento e discesa.
Il funzionamento della pompa ad aria è compresa tra i 7 ed i 10 bar ed è comandata con specifico comando remotato.

Pneumatic series “P”.
The pneumatic series (code “P”) as regards flow, number of stages and then hoisting range, follow the technical data of the normal series, corresponding the same types, moreover they keep the same dimension of these series.
The pneumo-hydraulic pump has been added in parallel to one manual pump; this pump deserves to easy the operator’s psycho-physicalwork; in this way the work is speed up in the approaching hoisting and descent.
These pumps are working with compressed air at 7 to 10 bar pressure, and supplied with a specific remote control.

CE

Mod. F500

Mod. F150

SOLLEVATORI CIZETA IDRAULICI

NUOVE PRESSE IDRAULICHE MANUALI CON SISTEMA “EASY” DI MOVIMENTAZIONE DEL PIANO DI LAVORO

NEW HYDRAULIC MANUAL PRESSES WITH “EASY” SYSTEM FOR THE HOISTING OF THE WORKING TABLE

Studiate principalmente per eliminare lo sforzo psicofisico dell’operatore nella fase di movimentazione del piano di lavoro. Grazie al contrappeso laterale, lo spostamento del piano di lavoro risulta pratico, veloce ed in sicurezza.

Estremamente sicuro anche in fase di lavorazione, per il fatto che se non vengono poste sotto il bancale le spine di lavoro, lo stesso continua ad abbassarsi, obbligando quindi il posizionamento delle spine stesse per poter operare.

Dotate di pompa idraulica manuale a doppia velocità e di una corsa idraulica maggiorata per tutti i tipi in confronto a tutti i modelli sul mercato (200 mm).
Steli in acciaio cromati a spessore con tampone salvastelo. Fornite complete olio e di accessori (manometro, piastra e n. 2 prismi a “V”). **Assemblate a mano.**

Designed and developed for relieving the Operator from physical stress during hoisting of the working table.
Thanks to his side counterweight, the hoisting of the working table is easy, safe and fast.

Supplied with double speed pump and a longer hydraulic stroke than all the other models in the market (200 mm).
The pistons are made of chromium platted steel.
Complete of oil and accessories (gauge, plate and n. 2 “V” blocks). ***Hand assembled.***

CE

Tipo Type	Portata Capacity TON.	A MM.	B MM.	C MM.	D MM.	E MM.	F MM.	G MM.	Peso Weigth KG.
P.I. 10 E	10	1900	900	550	200	1100	125	500	146
P.I. 15 E	15	1950	980	570	200	1100	150	500	177
P.I. 20 E	20	2000	1030	620	200	1100	150	500	185
P.I. 30 E	30	2050	1100	710	200	1150	150	650	300
P.I. 50 E	50	2130	1200	810	200	1150	180	750	400

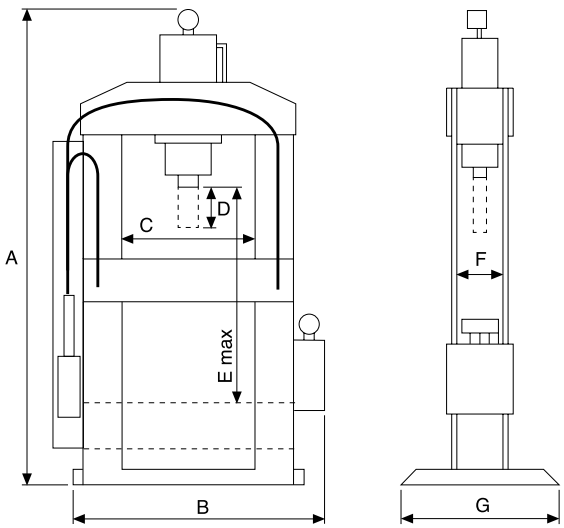

NUOVA PRESSA IDRAULICA MANUALE PER OFFICINE MOBILI

NEW HYDRAULIC MANUAL PRESS FOR MOBIL WORKSHOPS

Tipo Type	Portata Capacity TON.	A MM.	B MM.	C MM.	D MM.	E MM.	F MM.	G MM.	Peso Weigth KG.
P.I. 6	6	1000	620	340	150	330	70	330	45

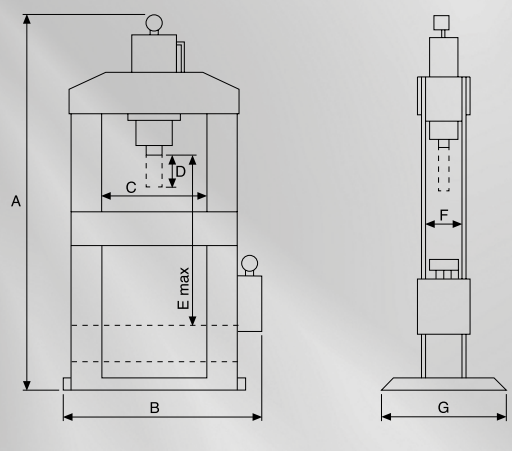

Nuova pressa idraulica da banco estremamente compatta. Studiata e sviluppata per essere facilmente trasportata nelle officine mobili dove l'ingombro richiesto è estremamente ridotto. Stelo in acciaio temprato.
Fornita con manometro e piastra cacciaspine. **Assemblate a mano.**

New Hydraulic manual bench press extremely smart. Designed and developed specially for workshop. The ram is made of chrome platted steel. Supplied with gauge and plate. ***Hand assembled.***

CE

NUOVA BINDE IDRAULICA CON MARTINETTO IDRAULICO MANUALE INCORPORATO

NEW HYDRAULIC LIFTING JACK WITH HYDRAULIC UNIT INCORPORATED

Nuova binde idrauliche di grande portata con martinetto idraulico incorporato.
Struttura in acciaio elettrosaldato con piedini mobili per garantire migliore stabilità in ogni posizione di lavoro.
Grazie alla staffa di sollevamento mobile, vi sono tre differenti altezze di lavoro, ed è quindi estremamente versatile.
Corsa del martinetto idraulico = 100 mm.
Stelo in acciaio cromato a spessore.
Pressione d'esercizio 400 bar.
Dotate inoltre di maniglia e ruote di trasporto per trainare il carico sollevato. Valvola di sicurezza per sovraccarichi automatica inclusa. **Assemblati a mano.**

New Hydraulic lifting jack for heavy weight with hydraulic jack incorporated.
Solid and strong steel structure with adjustable support feet, guarantee stability in all the correct operating position.
Thanks to the adjustable plate there are three lifting points with three different heights.
Stroke of the lifting unit = 100 mm.
Chrome platted steel.
Working pressure = 400 bar.
Supplied with handle and wheels for towing the load.
Automatic overload safety valve included.
Hand assembled.

CE

Tipo Type	Portata Capacity TON.	H min. A MM.	H max. B MM.	C MM.	D MM.	E MM.	Peso Weigth KG.
B.D. 100	10	A1 = 22 A2 = 74 A3 = 129 A4 = 202	B 1 = 125 B 2 = 177 B 3 = 232 B 4 = 305	322	244	459	25
B.D. 150	15	A1 = 22 A2 = 80 A3 = 135 A4 = 202	B 1 = 125 B 2 = 180 B 3 = 235 B 4 = 305	340	260	470	30

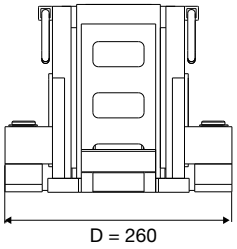

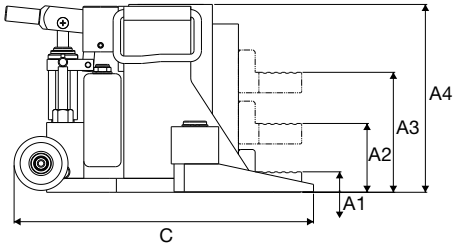

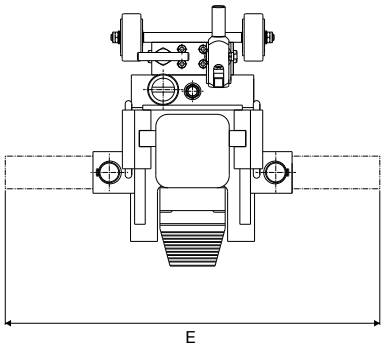

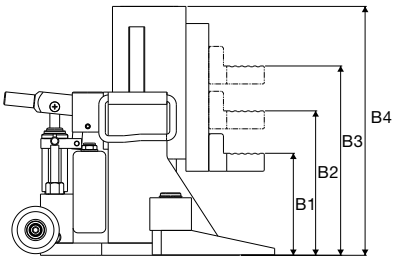

CARRELLI DI TRASPORTO CON TIMONE E RALLA
MOVING TROLLEY

Tipo Type	Altezza supporto Height of support plate MM.	Diametro ralla rotante Rotating plate surface diam MM.	Lunghezza manico Length of pulling bar MM.	Base d'appoggio Base dimension MM.	Base d'appoggio carrello ausiliario Rear adjustable cart MM.	Peso carrello Weight of the trolley KG.	Peso carrrello ausiliario Weight of the rear adjustable cart KG.	Portata Capacity TON.
Art. 106	110	170	1000	540 x 500 h. 115	Art. 106/A 110 x 310 h. 110	28	16	8
Art. 107	110	170	1000	680 x 500 h. 115	Art. 107/A 200 x 315 h. 110	35	30	16

Nuovi carrelli per la movimentazione di carichi pesanti ed eccezionali in modo semplice e sicuro.
Struttura solida e robusta realizzate in acciaio elettrosaldato garantisce stabilità in tutte le situazioni di lavoro.
Realizzati con cassette oscillanti e basculanti, che assicurano una estrema versatilità e manovrabilità del carico.

Grazie infatti alla ralla oscillante di 360 gradi, è possibile movimentare carichi importanti con estrema semplicità e sicurezza. Un corretto uso degli spazi ha fatto in modo di avere un peso molto contenuto.
Componibili tra loro, a richiesta è possibile avere anche manici più lunghi. I rulli sono costruiti in una nuova mescola antigraffio ed antiurto in nylon + gomma. **Assemblati a mano.**

New special trolley for moving safely heavy load.
Solid and strong structure made of steel, guarantee stability in all the correcting operation position.
Thanks to the 360° rotating plate, guarantees easy movement of the load. Developed with a new combined support wheels assure better moving performances and can be used combined with themselfes.
The wheels are made with a new type of nylon + rubber.
Hand assembled.

Mod. 106/A

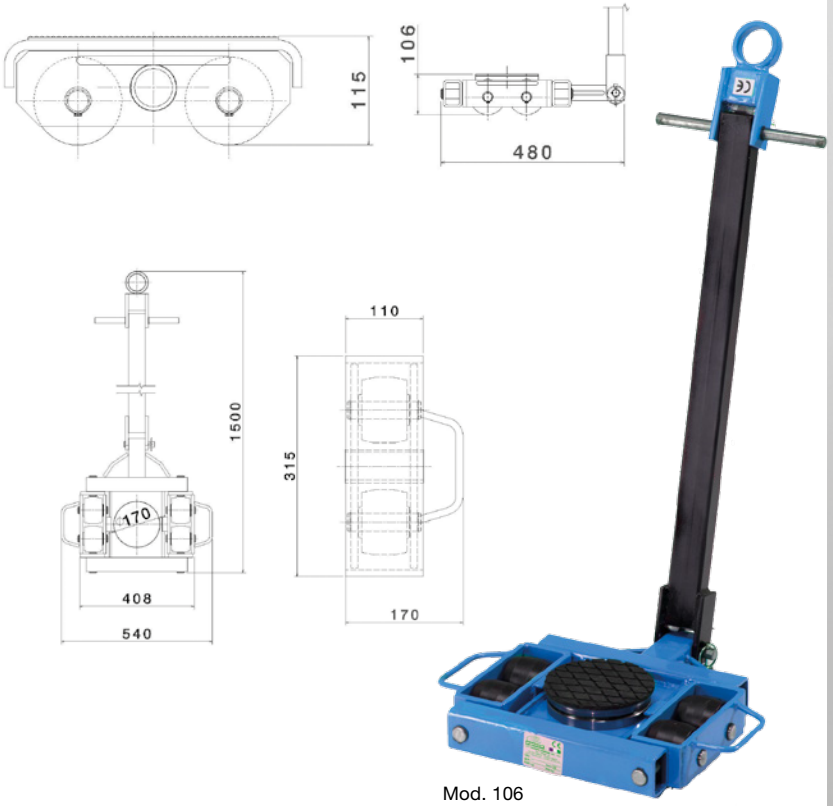

Mod. 106

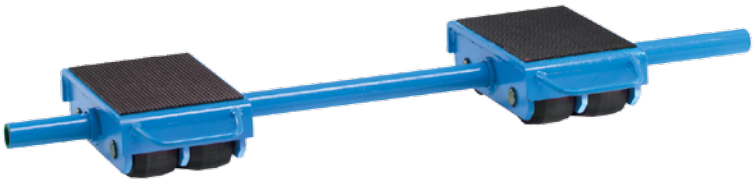

Mod. 107/A

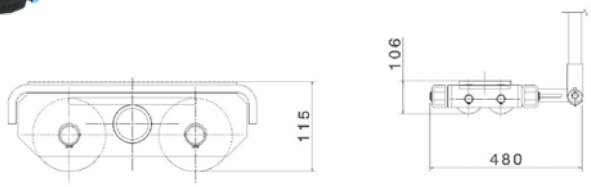

Mod. 107

PIASTRE DI MOVIMENTAZIONE
MOVING TROLLEY

La nuova piastre di movimentazione art. 225 è stata studiata per movimentare carichi importanti.
Realizzata con un nuovo tipo di supporto a doppio rullo, per aumentare la manovrabilità ed una migliore distribuzione del peso.
I rulli sono costruiti in una nuova mescola antigraffio ed antiurto in nylon + gomma. **Assemblati a mano.**

The new moving trolley art 225 has been studied for moving heavy load. Developed with a new double support wheels, guarantees better moving performances fast and safe.
The wheels are made with a new type of nylon + rubber. ***Hand assembled.***

Tipo Type	Dimensioni rullo Wheels dimension MM.	Altezza supporto Height of support plate MM.	Portata massima Max load capacity TON.	Base d'appoggio Base dimension A+B MM.	Peso Weigth KG.
Art. 225	80 x 90 h. 65	121	7,5	560 x 560	46

CE

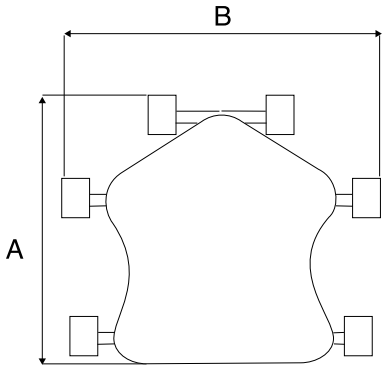

Mod. 225

La nuova piastre di movimentazione art. 226 è stata realizzata per movimentare carichi importanti.
Studiata con un nuovo tipo di supporto a doppio rullo, per aumentare la manovrabilità ed una migliore.
Questa nuova piastra ha è dotata di una base d'appoggio con una larga superfice per garantire maggior sicurezza durante il lavoro ed assicurare una migliore distribuzione del peso. I rulli sono costruiti in una nuova mescola antigraffio ed antiurto in nylon + gomma. **Assemblati a mano.**

The new moving trolley art. 226 has been developed to move heavy load. Studied with a new double support wheels, and thanks to the big surface assure better stability. For moving heavy load safely.
The wheels are made with a new type of nylon + rubber. ***Hand assembled.***

Tipo Type	Dimensioni rullo Wheels dimension MM.	Altezza supporto Height of support plate MM.	Portata massima Max load capacity TON.	Base d'appoggio Base dimension A+B MM.	Peso Weigth KG.
Art. 226	80 x 90 h. 65	121	9	390 x 700	59

CE

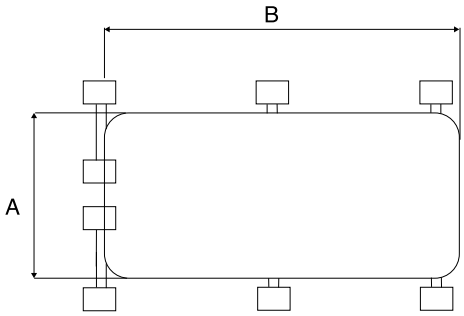

Mod. 226

AVVIATORE D'EMERGENZA E BATTERIA PORTATILE MULTIFUNZIONE IJS 1000

INTELLIGENT JUMP START AND MOBIL DEVICE CHARGER IJS 11000

CORRENTE DI AVVIAMENTO = 400 A 12 V
CORRENTE DI PICCO = 800 A 12 V
USCITA 1 = 5 V / 2 A
USCITA 2 = 12 V JUMP STARTER
INGRESSO = 15 V / 1 A
CAPACITÀ BATTERIA = 11000 mAh / 41 W
TEMPERATURE DI UTILIZZO = -20°C / +60°C

- Il più piccolo e compatto avviatore al mondo con questo livello di potenza
- Alta durata e capacità della batteria al LITHIUM-POLYMER
- Capacità di avviamento di tutti i veicoli con batteria a 12 V con presenza di voltaggio interno di solo 0,05V
- Cavi d'avviamento di notevole sezione
- 3 in 1 cavi di carica mobili
- 0,5 W di luce LED e segnale di soccorso
- Sicura ed affidabile tecnologia
- Sistema di sicurezza di protezione per unità ed autoveicolo incorporato
- Circuito di controllo da microcomputer
- Protezione contro l'inversione di polarità
- Protezione per evitare cortocircuiti
- Protezione contro eccessivo voltaggio
- Protezione contro picco di corrente
- Senza spine elettriche
- Dimensioni = 174 mm x 75 mm x 29 mm
- Peso = 390 g
- Elegante scatola in neoprene inclusa

START CURRENT = 400 A 12 V
PEAK CURRENT = 800 A 12 V
OUTPUT 1 = 5 V / 2 A
OUT PUT 2 = 12 V JUMP STARTER
IN PUT = 15 V / 1 A
BATTERY CAPACITY= 11000 mAh / 41 W
OPERATING TEMPERATURE = -20 °C / +60 °C

- *The world's slimmest "pocket" jump start at this power level*
- *High end and high capacity internal LITHIUM-POLYMER battery*
- *Will start all 12 V vehicle with internal voltage of just 0.05 V in a car battery*
- *"SMART" jump start cables with thickened copper core*
- *3 in 1 mobil charging cables*
- *0.5 W LED torch and SOS signal*
- *Safe and reliable technology*
- *Excess demand failsafe cut-out to protect unit and car*
- *Microcomputer control circuitry*
- *Reverse polarity protection*
- *Output short circuit protection*
- *Excessive voltage protection*
- *Excessive current protection*
- *No eletrical spiking*
- *Dimension = 174 mm x 75 mm x 29 mm*
- *Weight = 390 g*
- *Smart Neoprene carry case included*

CE

SOLLEVATORI CIZETA IDRAULICI

CIZETA S.R.L.
via Locarno, 4 - 21010 Verghera di Samarate (VA) - ITALY - Tel. +39 0331 22.41.93 Fax +39 0331 22.81.74
www.cizetasrl.com - cizeta@cizetasrl.com

MADE IN ITALY

HAND ASSEMBLED